ISPconfig-201-00-A LAN Local / 2025-06-02

Développement, Production, Sauvegarde & HDMI

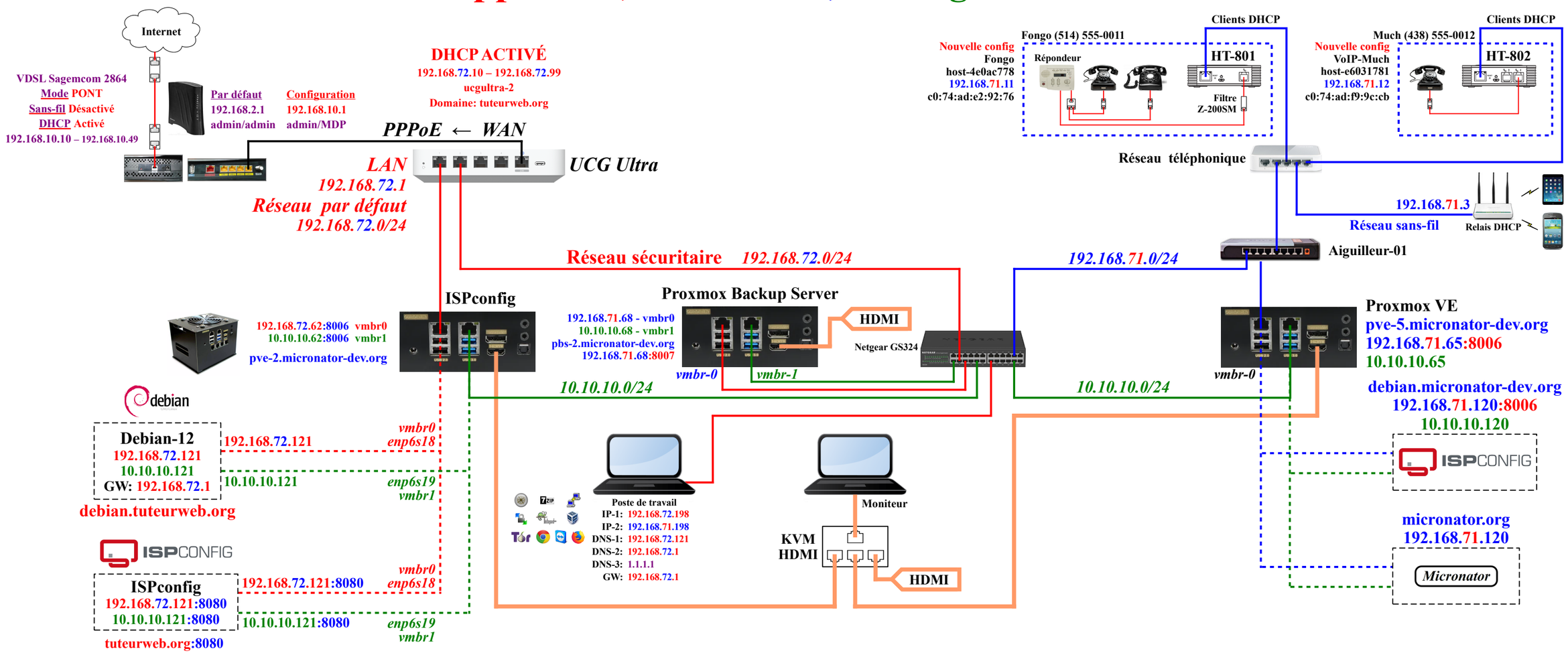

ucgultra-2 Enregistrements DNS *(A)*			
Type	***Domain Name***	***IP Address***	***TTL***
Host (A)	tuteurweb.org	192.168.72.121	Auto
Host (A)	debian.tuteurweb.org	192.168.72.121	Auto
Host (A)	ucgultra-2.tuteurweb.org	192.168.72.1	Auto
Host (A)	pbs-2.micronator-dev.org	10.10.10.68	Auto
Host (A)	pve-2.micronator-dev.org	192.168.72.62	Auto

ucgultra-2 Enregistrements DNS *(MX)*		
Type	***Email Server***	***Priority***
Mail (MX)	mail.tuteurweb.org	0
Mail (MX)	mail.debian.tuteurweb.org	0
Mail (MX)	mail.pbs-2.micronator-dev.org	0
Mail (MX)	mail.pve-2.micronator-dev.org	0

Tuteurweb.org_ISPconfig-201-00-A_LAN Local_2025-06-02_08h32.odg

ISPconfig-201				
Diagramme réseau				
LAN Local				
Michel-André Robillard	Date de changement	Par	2025-03-22	ISPconfig 201
Révision: 0.0.4	2025-06-02	MAR	Code	